ԶՐՈՒՑԱՏԱՂԱՎԱՐ

ՏԵՍՔ ԴԻՄԱՑԻՑ Մ 1:50

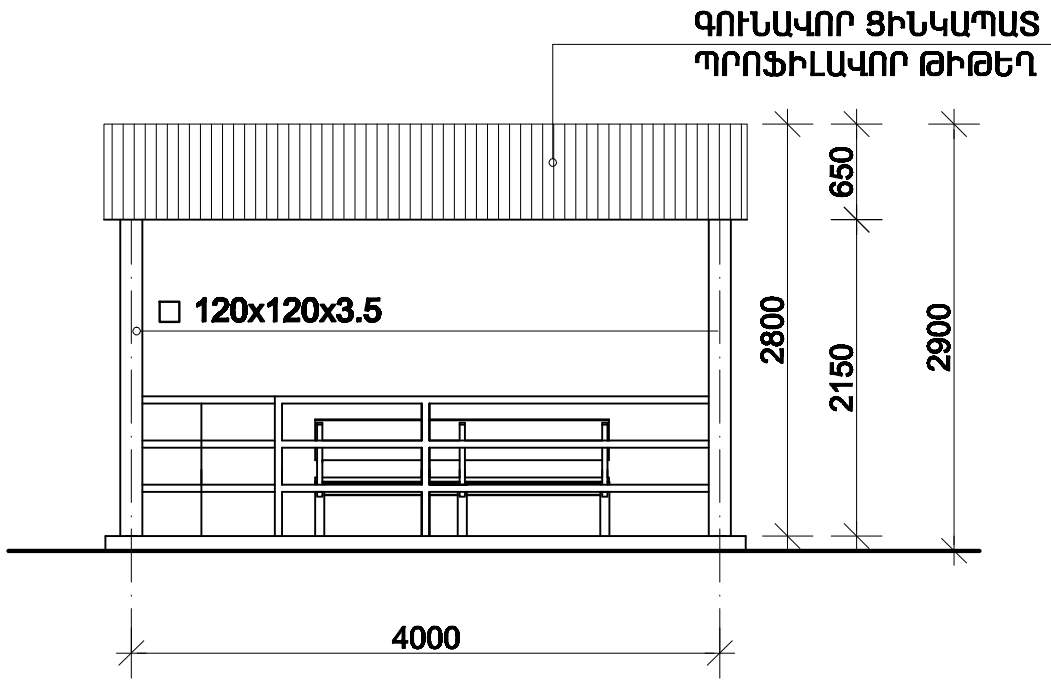

ՏԵՍՔ ԿՈՂՔԻՑ Մ 1:50

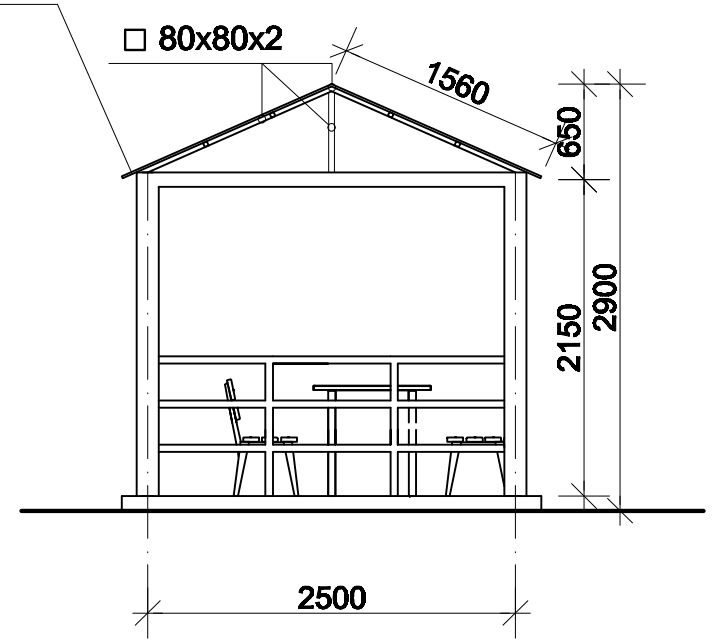

ԿՏՐՎԱԾՔ 1-1 Մ 1:50

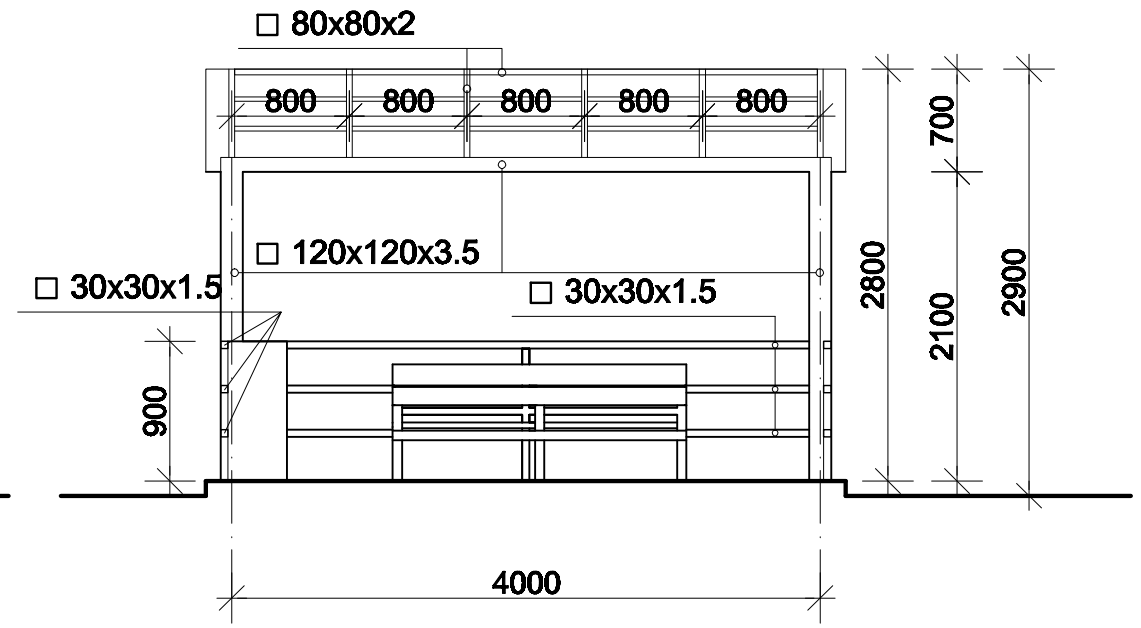

ՀԱՏԱԿԱԳԻԾ Մ 1:50

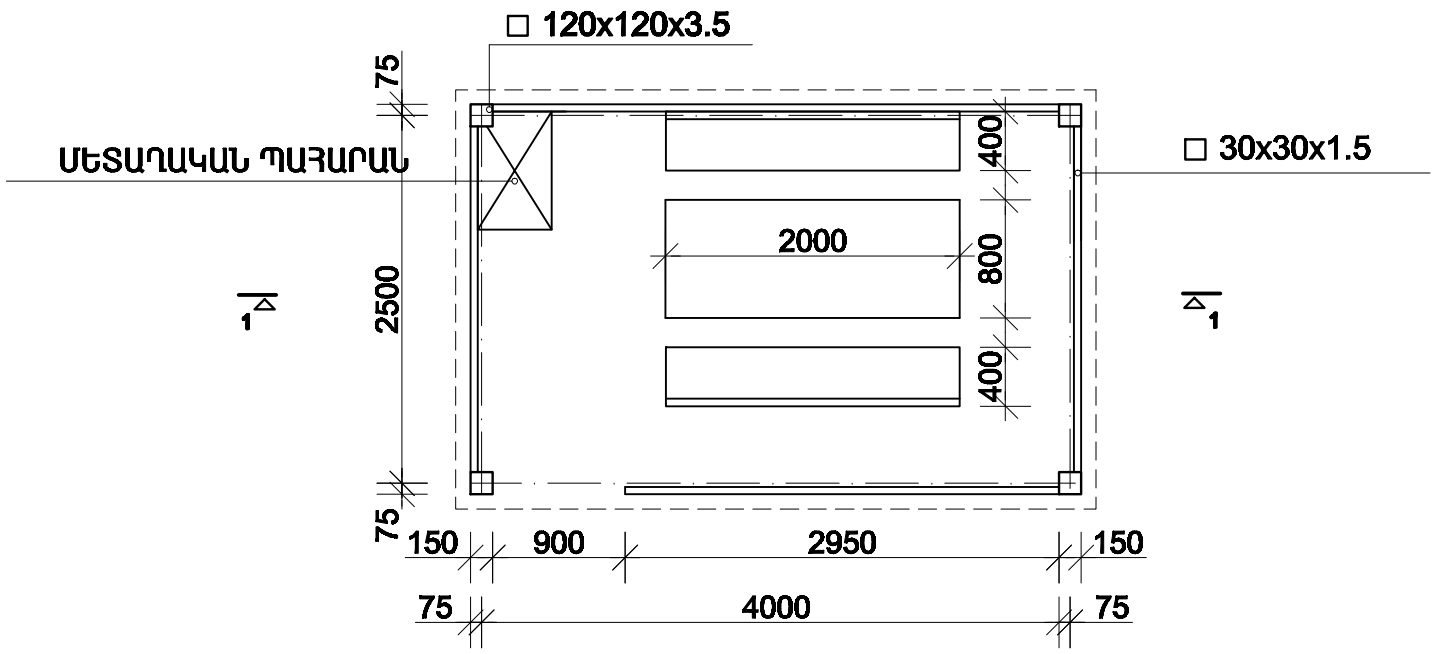

ԾԱԾԿԻ ՀԱՏԱԿԱԳԻԾ Մ 1:50

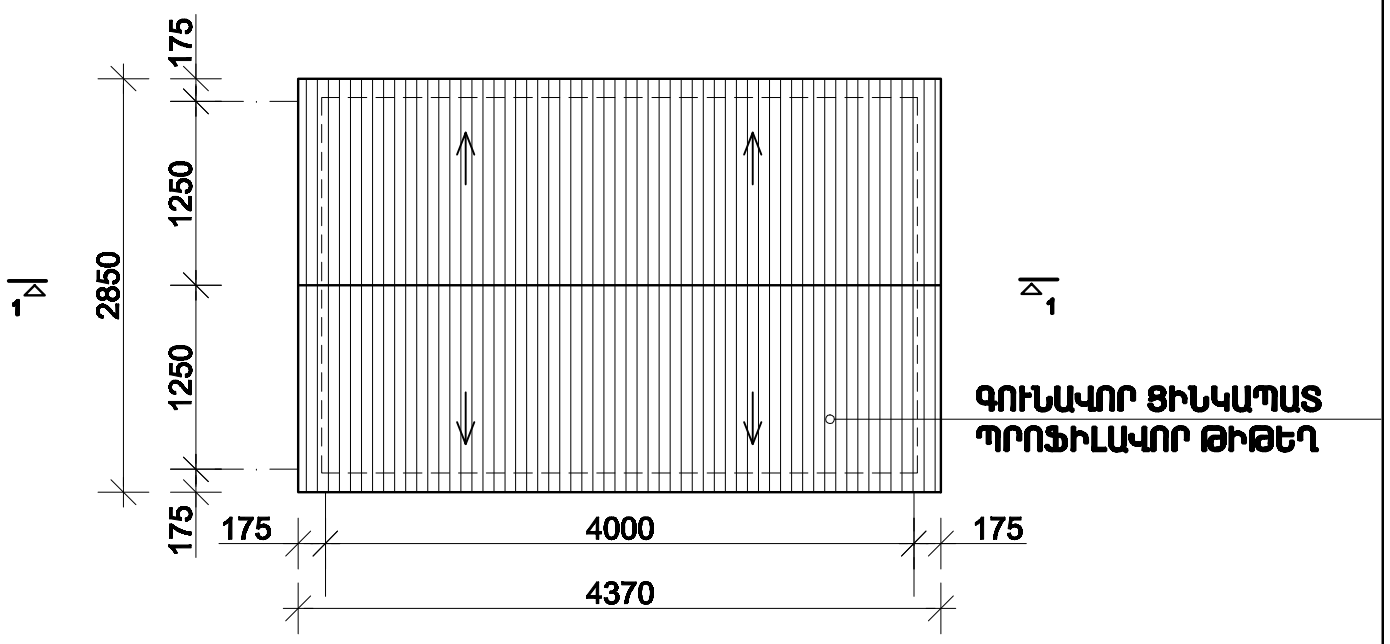

ԲԵՏՈՆԵ ՍԱԼԱՀԱՏԱԿ (ՏՈՄԵՏ)	12.5 ք.մ
ԳՈՒՆԱՎՈՐ ՑԻՆԿԱՊԱՏ ՊՐՈՖԻԼԱՎՈՐ ԹԻԹԵՂ	14.0 ք.մ
□120x120x3.5	0.135 տն
□80x80x2	**0.11 տն**
□30x30x1.5 (ԿԱՎԱՐԱՄԱԾ)	**0.03 տն**
□30x30x1.5 (ԲԱԶՐԻՔԱՃԱՂԵՐ)	**0.07 տն**
ԲԵՏՈՆԵ ԵԶՐԱՔԱՐ (8X20սմ)	**13.6 գ.մ**

ՄԵՏԱՂԱԿԱՆ ՆՍՏԱՐԱՆ (2 հատ)	200x40սմ
ՄԵՏԱՂԱԿԱՆ ՍԵՂԱՆ (1 հատ)	200x80սմ
ՄԵՏԱՂԱԿԱՆ ՊԱՀԱՐԱՆ (1 հատ)	50x80x90սմ
ԶՐՈՒՑԱՏԱՂԱՎԱՐԻ ՄԵՏԱՂԱԿԱՆ ՄԱՍԵՐԻ 2 ՇԵՐՏ ՅՈՒՂԱՆԵՐԿՈՒՄ	**35 ք.մ**

MIRDAR architectural studio	ՍԱՐԳ-Ն	Կ. ԲԱԲԱՅԱՆՅԱՆ		Երևան քաղաքի Աջափնյակ վարչական շրջանի Սարգսիկյան 18 չափի բանկային տարածքի բարեկարգման նախագիծ "Գառնիկի հանգույց" ԵԹ-ՊՇՄԸՀՊ-13/71-2		
	ԳԼԽԱՎՈՐ	Ա. ԿԱՐՄԻՆՅԱՆ		ԲԱՐԵԿԱՐԳՈՒՄ	ՓՈՒԼ.	ՇԱՐՔ	ՇԱՐՔԵՐ
					Ա.	5	17
«ՄԻՌՈՒԱՐ» ՍՊԸ				ԶՐՈՒՑԱՏԱՂԱՎԱՐ	ԱՐՁՈՒԱՐ ի.15422		